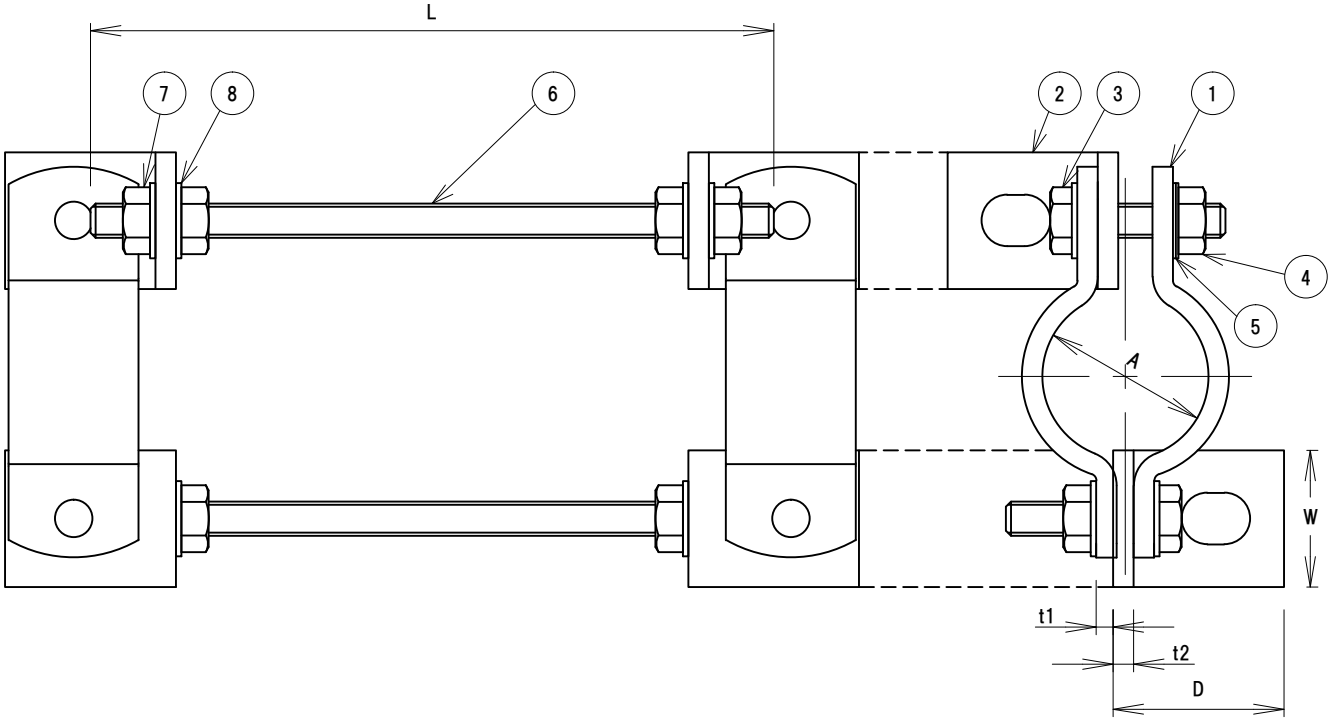

呼び径	A (φ)	L (mm)	D (mm)	W (mm)	t_1 (mm)	t_2 (mm)	高強度六角押ボルト	全ねじボルト	ボルト締付トルク値 (N･m) ジョイント金具 ④部	ボルト締付トルク値 (N･m) 全ねじボルト ⑦部
20A	27.2	200	50	40	4.5	6	M10×45L	W3/8	60	18
25A	34.0									
32A	42.7									
40A	48.6				6					
50A	60.5									
65A	76.3	250								
80A	89.1									
100A	114.3									
125A	139.8	300						W1/2		41
150A	165.2									
200A	216.3									
250A	267.4		65				M12×50L		100	

表面処理：溶融亜鉛めっき

記号	名 称	材 質	備 考
⑧	ワッシャー	SPCC	
⑦	六角ナット	SWCH	
⑥	全ねじボルト	SWCH	
⑤	ワッシャー	SPCC	
④	六角ナット	S45C	
③	10.9高強度六角押ボルト	SCM435	
②	アングルピース	SS400	
①	ジョイント金具	SPHC	

名称	アトムズカップリング用 配管抜け防止キット				
型式	抜け止めくん				
作図	K.I	検図	K.I	承認	T.O
図番	24225	作成日	2024.7.30		

株式会社 アトムズ