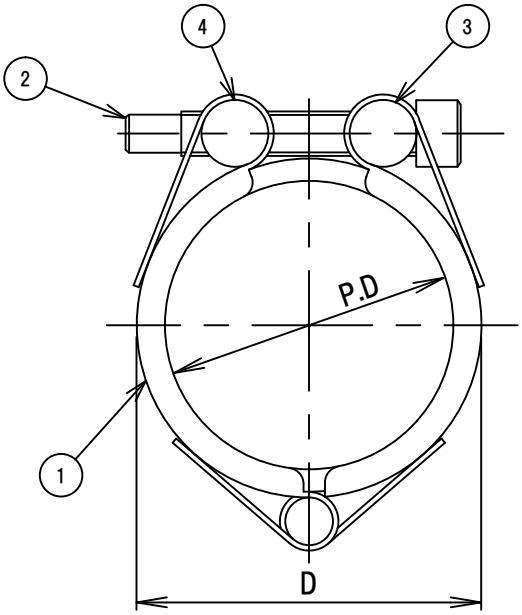

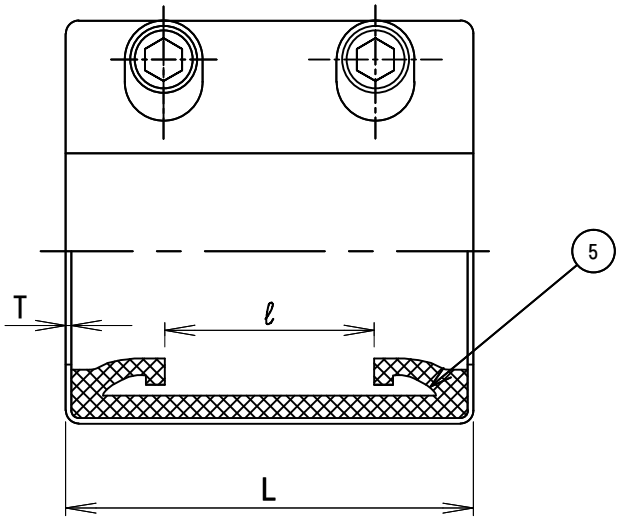

20A , 25A は 下記の構造となります

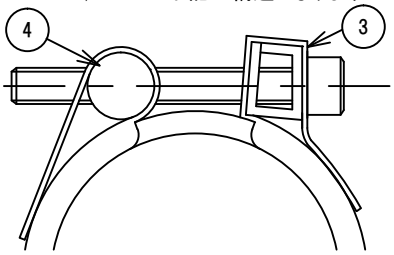

呼び径	ケーシング				ゴム シーリング ℓ (mm)	ボルト 呼び径	ボルト 締付 トルク値 (N･m)	最高 使用圧力 (MPa)	質量 (kg)
	P.D (mm)	D (mm)	L (mm)	T (mm)					
20A	26.7～28.6	40	60	0.8	38	M8	7～10	1.0	0.33
25A	33.0～35.0	47							0.34
32A	42.0～44.5	63			25				0.38
40A	48.0～51.0	68			30				0.39
50A	59.0～62.0	82	80	1.0	34		12～15		0.68
65A	75.0～78.0	96							0.73
80A	88.0～91.0	120	110		53	M12	15～20		1.56
100A	113.0～116.5	146							1.72
125A	138.0～142.0	168		1.5	55		30～35		2.25
150A	163.0～167.5	194							2.44
200A	215.0～220.0	257	150	2.0	92	M14	40～45		5.23
250A	262.0～268.0	306							5.88
300A	316.0～323.0	346							6.90

記号	名 称	材 質	備 考
5	ゴムシーリング	NBR	
4	バーナット	SUS303	
3	バーワッシャー	SUS303	
2	締付けボルト	SUS304	
1	ケーシング	SUS304	

名称	アトムズカップリング				
型式	CHタイプ	NBRゴムシーリング SUSボルト仕様			
作図	K.I	検図	K.I	承認	T.O
図番	12305-7	作成日	2024.7.8		

AtoMS 株式会社 アトムズ