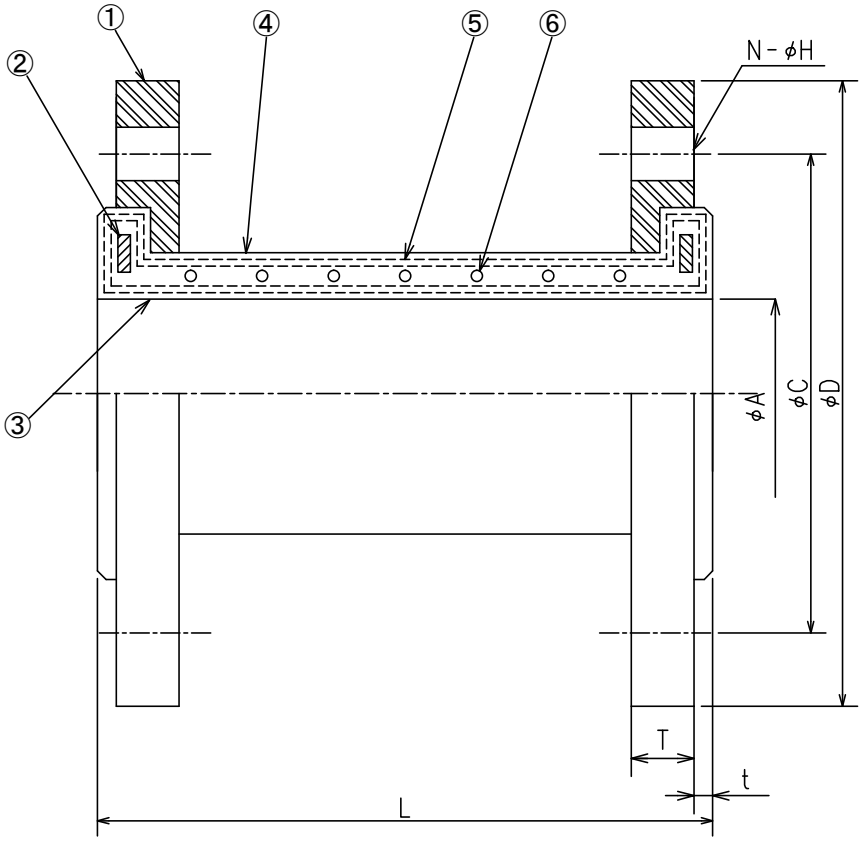

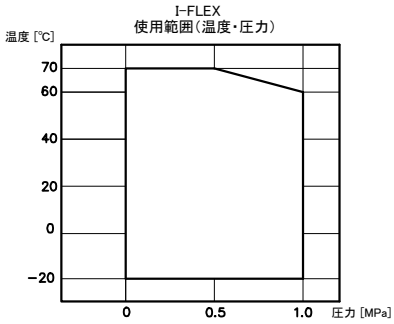

単位 ： mm

呼び径	ゴム本体			フランジ				許容変位量				最高使用圧力 (MPa)	試験圧力 (MPa)
	L	A	t	T	D	C	N－φH	偏心	伸び	縮み	偏角		
20A	300	25	3	14	100	75	4−15	60	7	4	15°	1.0	1.5
25A					125	90	4−19						
32A		40		16	135	100							
40A					140	105		50					
50A		50			155	120							
65A		65		18	175	140		40	6	3			
80A		75			185	150	8−19	30			10°		
100A	400	100			210	175							
125A		125		20	250	210	8−23						
150A	500	150		22	280	240			8	4			
200A		200			330	290	12−23	20			5°		
250A		250		24	400	355	12−25						
300A	600	300			445	400	16−25			5			

記号	名 称	材 質	備 考					
⑥	補強リング	SWGF-2		名称	合成ゴム製筒型フレキシブルジョイント			
⑤	補強コード	合成繊維						
④	外面ゴム	合成ゴム	EPDM					
③	内面ゴム	合成ゴム	MTゴム	型式	I-FLEX		JIS10K 相当	
②	補強リング	SS400		作図	K.I	検図 K.I	承認	T.O
①	フランジ	SS400	溶融亜鉛めっき +ローバル塗装	図番	14176-4	作成日	2024.6.10	
				AtoMS	株式会社アトムズ			