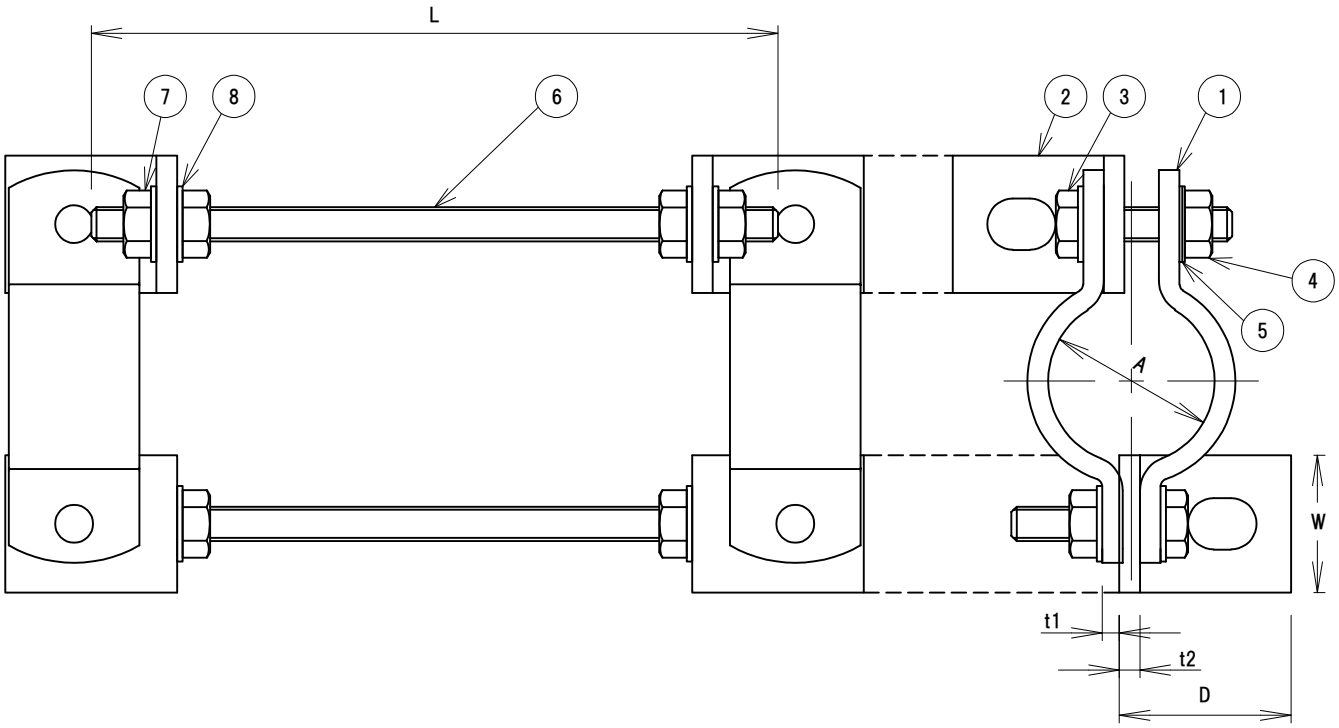

呼び径	A (φ)	L (mm)	D (mm)	W (mm)	t_1 (mm)	t_2 (mm)	高強度六角押ボルト	全ねじボルト	ボルト締付トルク値 (N･m) ジョイント金具 ④部	ボルト締付トルク値 (N･m) 全ねじボルト ⑦部	参考質量 (kg)
20A	27.2	200	50	40	4.5	6	M10×45L	W3/8	60	18	1.6
25A	34.0										1.6
32A	42.7										1.7
40A	48.6				6						1.8
50A	60.5										2.0
65A	76.3	250									2.2
80A	89.1										2.3
100A	114.3										2.6
125A	139.8	300						W1/2		41	3.2
150A	165.2										3.5
200A	216.3										4.0
250A	267.4		65				M12×50L		100		5.1

表面処理：電気亜鉛めっき（ユニクロ）

記号	名称	材質	備考
⑧	ワッシャー	SPCC	
⑦	六角ナット	SWCH	
⑥	全ねじボルト	SWCH	
⑤	ワッシャー	SPCC	
④	六角ナット	S45C	
③	10.9高強度六角押ボルト	SCM435	
②	アングルピース	SS400	
①	ジョイント金具	SPHC	

名称	アトムズカップリング用 配管抜け防止キット				
型式	抜け止めくん				
作図	G.S	検図	G.S	承認	T.O
図番	26197	作成日	2026.7.23		

AtoMS 株式会社 アトムズ